RoHS Compliant

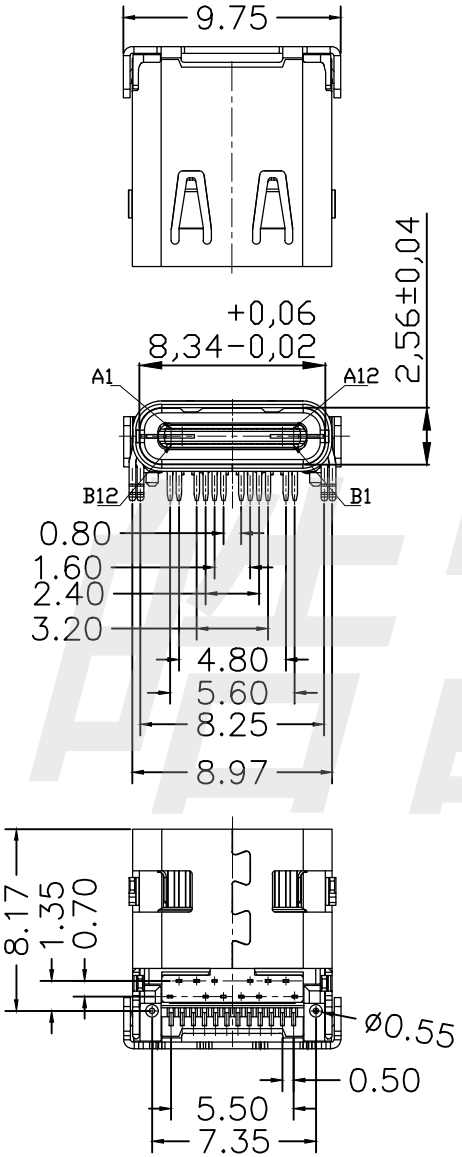

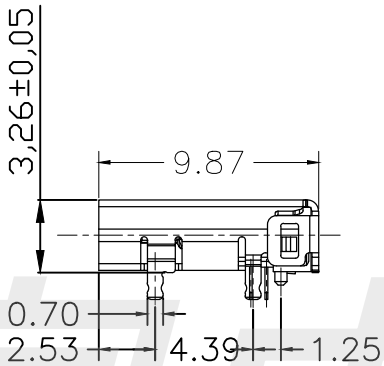

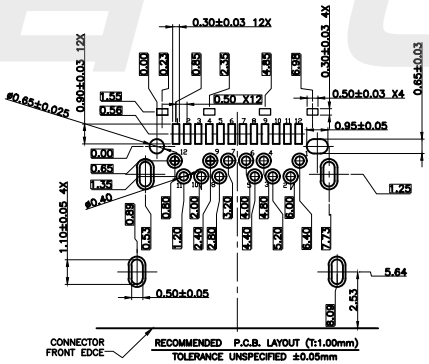

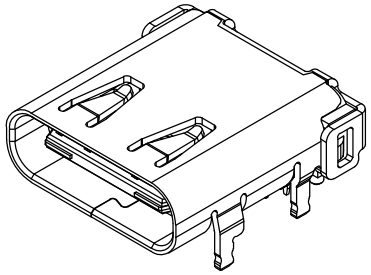

备注:

1.材质:

1.1胶芯：LCP+30%G.F UL94V−0

1.2端子：磷铜，T=0.12mm；镍底，镀金Xμ”

1.3外壳：不锈钢，T=0.30mm；表面镀镍100μ”
或亮锡100μ”

1.4接地片：不锈钢，T=0.10mm；

1.5卡片：不锈钢，T=0.15mm；

2.主要特性：

2.1额定电流：5A

2.2接触阻抗：30mΩ MAX

2.3绝缘阻抗：100MΩ MIN 250V DC

2.4耐压测试：250V AC

2.5沾锡性：温度250±5℃，时间5±0.5s

2.6整体插入力：3.57kgf MAX
整体拔出力:1.02kgf MIN

2.7使用寿命：10000次

2.8工作温度：−30℃～+80℃

COPYRIGHT RESERVED,PLEASE DO NOT COPY.

HAOFU ELECTRIONCS TECHNOLOGY CO.,LTD	PART NAME	CONNECTOR		DRAWING	Y,C,ZHANG	DWG.No.	SBICL
	PART NO.	USB 3.1Type-C母座插板贴片		CHECK	G.C.Chen	REV.	A1
	UNIT : mm	TOLERANCE OTHERWISE	UP TO 5 ±0.2; ABOVE 5 ~30 ±0.3; ABOVE 30 ±0.5; ANGLE ±3°	ANGLE 0°±3°	APPROVAL	DATE	
					SCALE	2:1	PAGE 1 OF 1